Teileliste

Element	Anz.	Bauteilnummer	Bauteilname	Beschreibung	Material	Masse
1	1	BE-LS-202603-200	Lagerhalter	Blech 10	Edelstahl 1.4404	0.07 kg
2	1	BE-LS-202603-201-0	Lagerschale	Rundstahl	Edelstahl 1.4404	0.05 kg

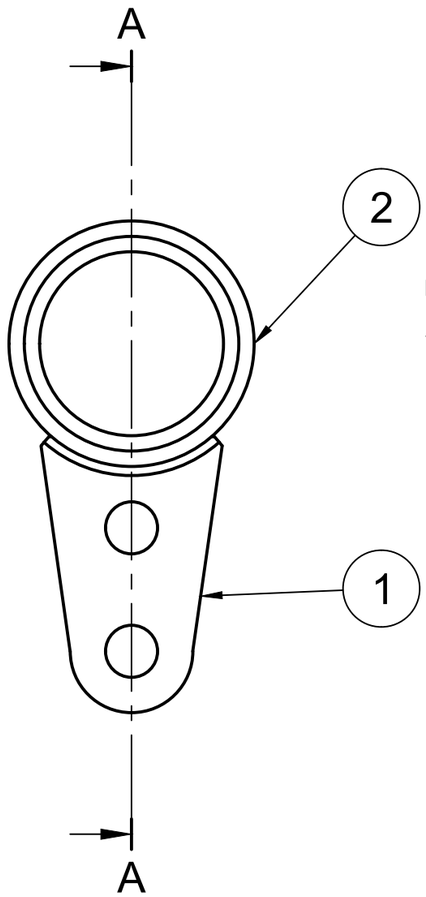

A-A (1:1)

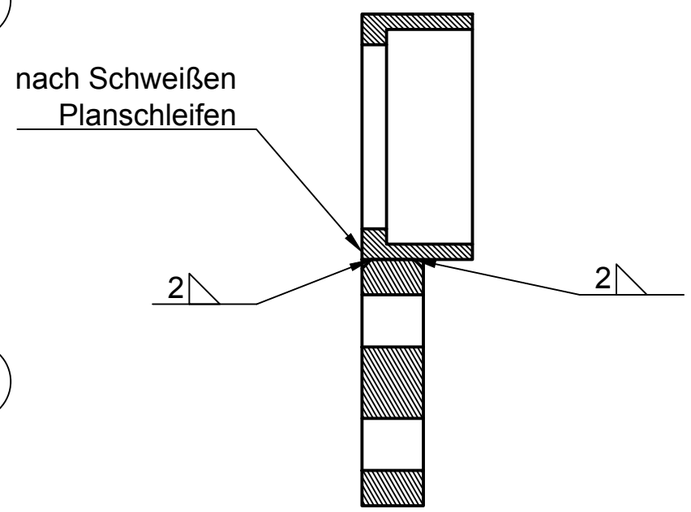

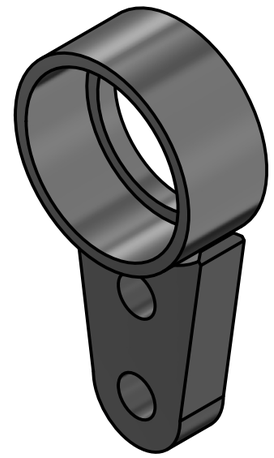

Allgemeintoleranzen: DIN EN ISO 2768 - mK | DIN EN ISO 13920 - BF (Schweißkonstruktionen)
Oberflächenangabe nach DIN EN ISO 1302 | Ra ≤ 0,8 µm (Rz 6,3)
Werkstoff: Edelstahl 1.4404 / AISI 316L
Kanten und Ecken gratfrei, Radien R ≥ 6 mm (EHEDG-konform)
Oberflächen gebeizt und passiviert
Lieferzustand: absolut ölfrei, fettfrei und silikonfrei

Maßstab: 1:1	Technical reference:	Bearbeitet: Sebastian Hartmann 2026-03-25	Geprüft: ---- 2026-03-25
BENS EDELSTAHL *Quality for Pharmacy.*		Document type:	Anmerkung: ----
		Title: Schweißgruppe_Halter ----	Zeichnungsnummer: BE-LS-202603-151-0
			Rev. / Date of issue / Sheet 1/1